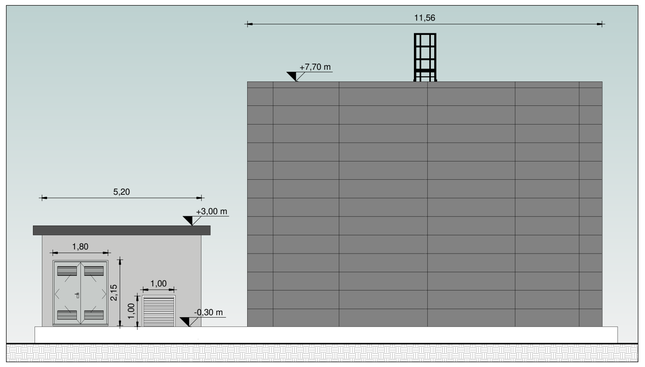

PROSPETTO SUD

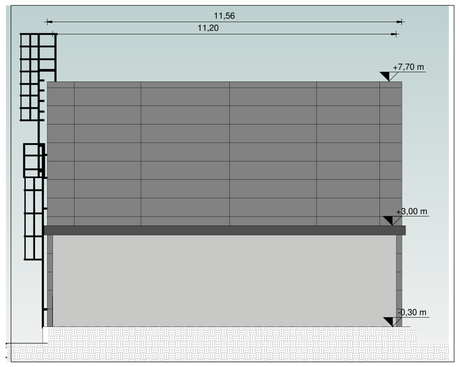

PROSPETTO OVEST

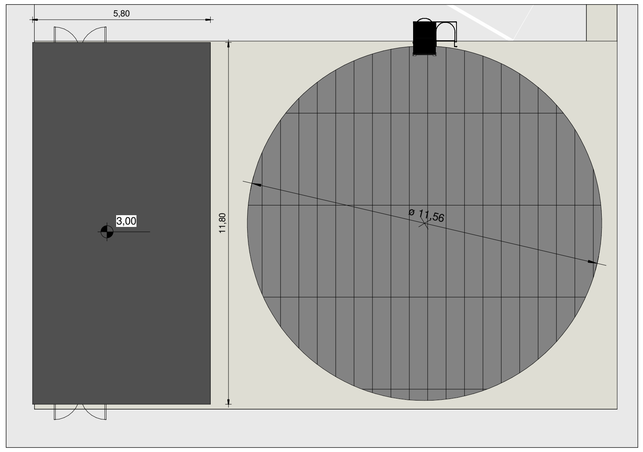

PIANTA COPERTURA

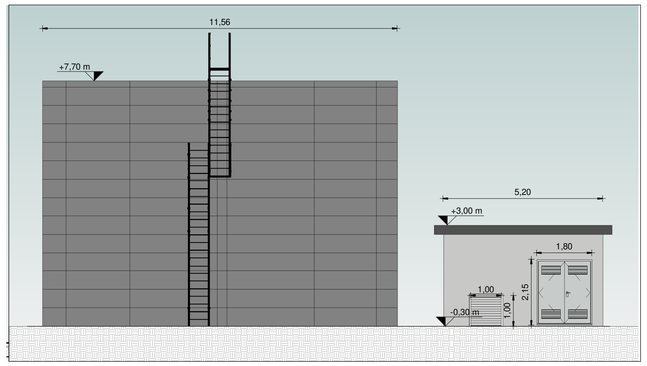

PROSPETTO NORD

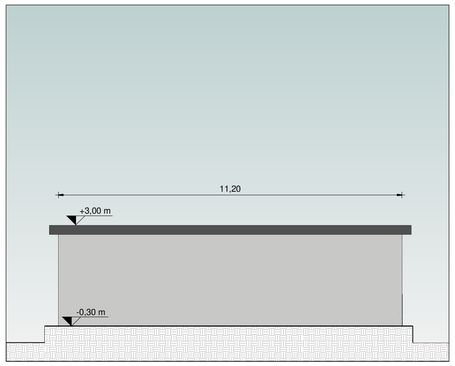

PROSPETTO EST

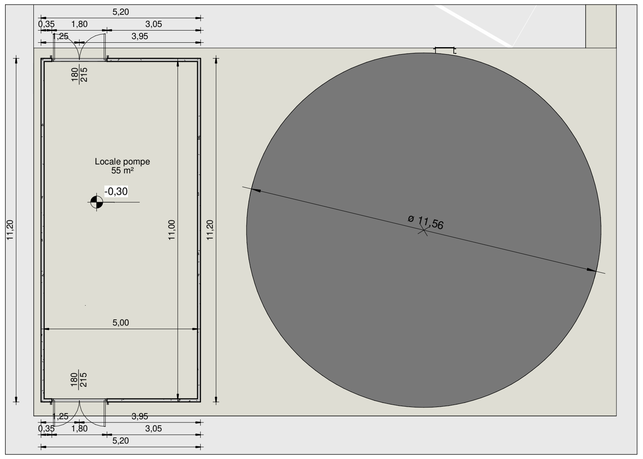

PIANTA PIANO TERRA STAZIONE DI POMPAGGIO

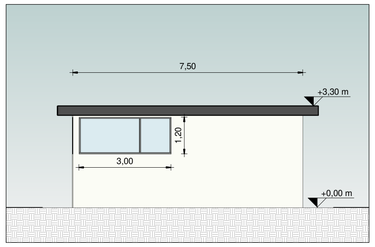

PROSPETTO NORD

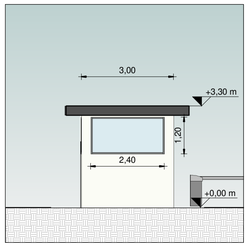

PROSPETTO EST

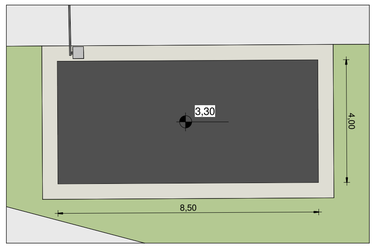

PIANTA COPERTURA

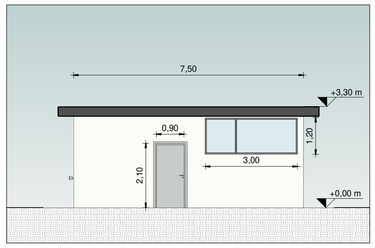

PROSPETTO SUD

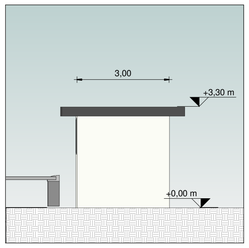

PROSPETTO OVEST

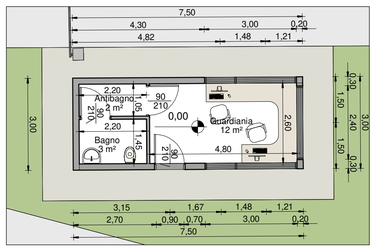

PIANTA PIANO TERRA GUARDIANIA

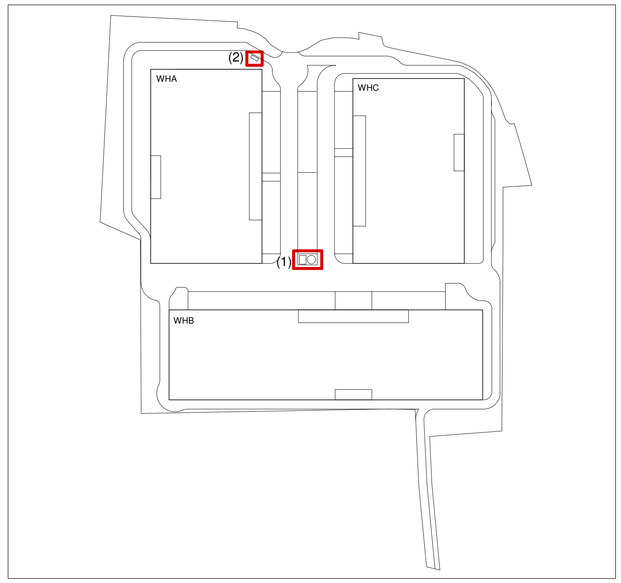

LEGENDA

(1) Locale pompe e riserva idrica

(2) Guardiania

NOTA:
La quota altimetrica +0,00 è relativa al piano di calpestio del deposito.

N

COMUNE DI CALDERARA DI RENO (BO)

PROGETTO PER LA REALIZZAZIONE DI NUOVI FABBRICATI AD USO LOGISTICA E RELATIVI UFFICI

TAVOLA

Locali Tecnici

Data: 16/04/20

Scala: 1:100

COMMITTENTE

SCANNELL PROPERTIES

SCANNELL MANAGEMENT ITALIA SRL
Via Ceresio, 7 20154 Milano (MI)
Tel. +39 3404871889 www.scannellproperties.com

DEVELOPEMENT MANAGEMENT

confluence

CONFLUENCE s.r.l.
Via G.B. Percolesi, 27 20124 Milano (MI)
Tel. +39 02 25 39 98 32 www.confluencesrl.eu

GENERAL CONTRACTOR

PROGETTISTA E DL

SFRE Salis Filippo - Services For Real Estate

ING. FILIPPO SALIS
Via della Moscova, 47 - 20121 MILANO
Tel. +39 02 84 14 50 51 - Mail: filippo.salis@sfre.it

CO-PROGETTISTA

STT

STUDIO TECNICO ING. FRANCO TADDIA
Via Pietramellara, 4/4A - 40122 Bologna (BO)
Tel. 051521015 - Mail: tecnico@studiotaddia.it

Commessa		Fase	PR	Lotto		Disegno	12	Rev	A